clangsonic

棒式换能器

CLANGSONIC棒式换能器可产生均匀的360° 声波区，在狭小空间实现高效清洗。凭借其坚固的设计，同样适用于超压或真空环境。维护需求低且使用寿命长，适用于各种工业清洗应用。

可用于任何清洁系统

可靠及简易安装，可以加装在封闭系统、腔室系统或开放式清洗槽中。在真空下，在正压和高温下，都可以实现高效清洗。即使在极端条件下工作效率也非常高，包括连续运行。允许在高达95°C以上的温度下连续工作。满足最高的清洁度要求，清洁周期短。

节省空间和高性能的工具

由于其简洁的设计，棒式换能器可高效产生均匀的 360° 声波区，确保在很短的时间内去除颗粒和膜残留物。由于其特殊材料，非常坚固、维护需求低且使用寿命长棒式换能器具有低维护成本和高水平质量。

应用范围

超声波清洗
在环境工程中的应用(如污水污泥处理)
声化学
乳化和分散
快速处理等

应用行业

汽车工业　医疗技术　电子技术
电镀工业　光学工业

（匹配T系列超声波发生器）

玉环震浪超声股份有限公司
Yuhuan Clangsonic Ultrasonic Co.,Ltd

地址：浙江省玉环市后湾工业园区　国内贸易：0576-87276611
传真：0576-87209878　国际贸易：0576-87276622
E-mail: info@clangsonic.com　Sales@clangsonic.com

功能特点

- 适合于狭小空间的设计，安装和拆除简单
- 由钛合金制成，坚固耐用，使用寿命长
- 360° 效应：声场效果显著，由于径向辐射特性，可形成极密集且均匀的声场
- 效率 > 95%，因此能源损耗较低
- 耐压可达1mpa
- 如果与Clangsonic发生器一起使用，内置安全保护装置降低维护和生产损失。
- 耐高温最高可达95°C
- 可确保始终如一的高品质清洗效果

1000W
功率输出

>95%
效率

最高95℃
忍耐温度

最高1Mpa
承受真空与正压

25kHz
超声频率

声波环绕360°
声场范围

技术参数

频率	25kHz
功率	1000W
振动主体直径	ϕ50mm
直径	ϕ69mm
振动主体长度	465mm
总体长度	551mm
振动主体材料	钛合金TC4，不锈钢
净重	5.5kg
包装尺寸	75X13X23cm
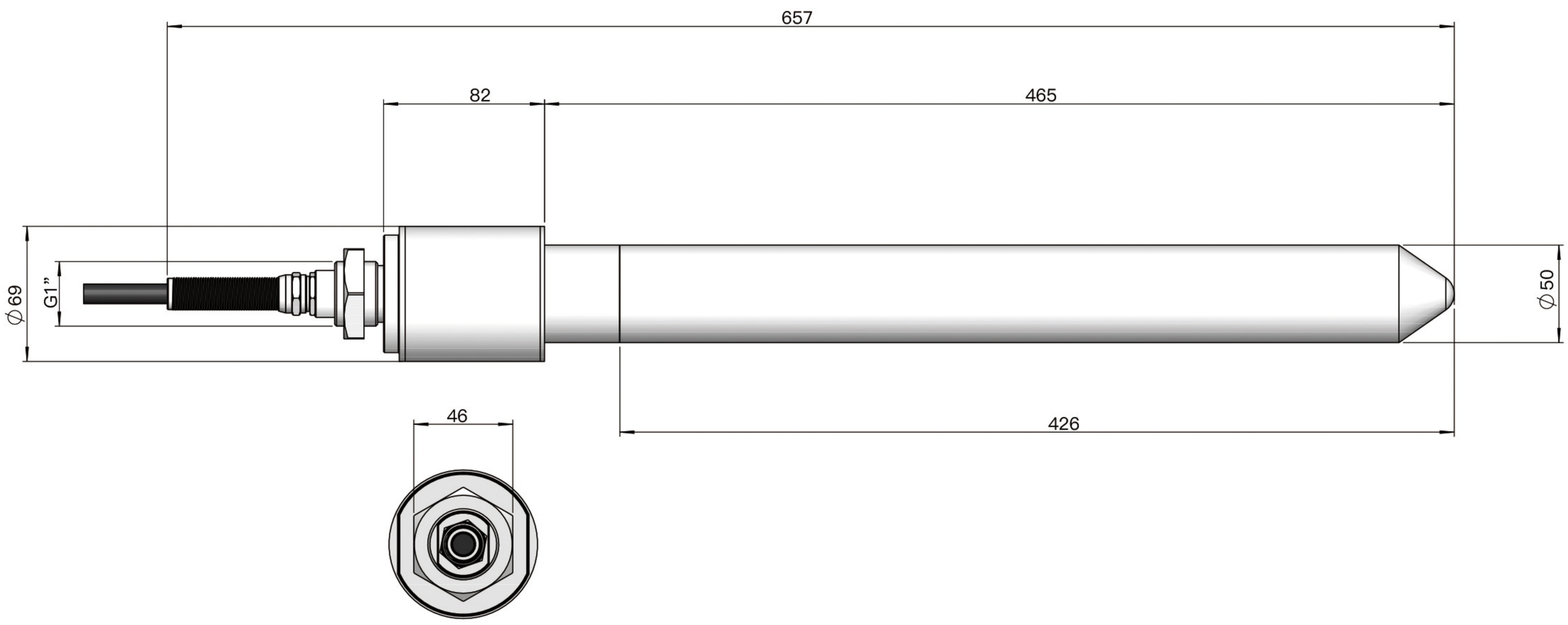
尺寸图